Max Weishaupt GmbH
D-88475 Schwendi
Telefon (07353) 830
Telefax (07353) 83358
www.weishaupt.de
www.weishaupt-wetter.de

Bestell-Nr. 831672246, Stand 2005
Änderungen vorbehalten.
Nachdruck verboten.

weishaupt
Brenner und Heizsysteme

Wärmepumpen von Weishaupt

Wärmepumpen nutzen die Energie der Umgebungsluft, des Erdreichs oder des Grundwassers und wandeln sie in Heizwärme und Warmwasser um.

Weitere Informationen erhalten Sie bei Ihrem Fachhandwerker.

weishaupt
Brenner und Heizsysteme

Ｊ ｄｔｓｃｔｓ ｌｚｏｄ ｕｐｆｔｓｏｄ ｄｚｏｄｚ ｄｚｏ tｊｔｃｔｓ ｄｚｏ ｈｃｏｌｓｔｄｚｂｔｓｔｊｔｃｔｓｏｔｓｈｔｓｏ ｆｎｊｃｆｌｂｒ ｌｓｔｓｕｐｄ ｄｚｈｏｏｄｚｊｄｄｆｊｄｚ ｏ ｆｎｊｆｎｊｓｊｄｚｊ ｈｒ ｄｚｓｔｓｈｔｓｏ ｃｆ ｔｊｔｓｈｏｕｐｆ ｏｔｓｌｈｌｚｔｏ Weishaupt

ｌ ｔｓｏｒ ｊ ｃｏｏｊｏｄｚ ｆｎｗ ｌｚｏｄ ｕｐｆｊ ｆｎｏｄｚｓｏｄｚｓｃｆｔｃｔｓｏｃｆ ｈｒ ｄｚｓｏｒ ｔ ｏｌｔｓｏ Weishaupt ｈｄｚ ｄｚｆｎｊｓｊｄｚｄｚ ｔ ｆｎｊｆｎｊｓｊｄｚｈｔｓ 25 ｃｊ ｌｓｔｊｔｃｊｈｄｚｏｏｏ ｌｓ ｔｏｌｄｚｆｕｐｄｚ ｊ ｏｏｌｃｆｏｄｚｓ ｔｊｔｓｈｃｏｄｚ ｕｊｄｚｆｗ: ｊ ｔｓｌｄｚｓｔｊｔｓｈｃｏｄｚ ｕｃｆｌｓ ｈｔｓ 5 ｆｎｊｆｎｊｓｊｄｚｏｃｆｄｚｆ ｃｏｆｎｊｏｈ ｈｔｓ 4 ｔｊｔｃｆｓｔｓｔｃｔｓｏ ｃ ｔｓｈｄｚｓｄｚｈｒ ｄｚｓｔｓｈｌｚ ｔ ｔｓｌ ｌｓｔｓｄｚ ｆｎｊｆｎｊｓｊｄｚｏｔｊｔｓｈｏｕｐｆ ｏｔｓｌｈｌｚｔｏｃｆ ｌｚｈｏｄｚｊｄｚｆｗ ｈｒ ｄｚｓｏｒ ｔ ｏｌｔｓｏ Weishaupt ｃｆｈｊｏｄｚ ｄｚｓｔｊｔｓｈｔｓｈｃｆｌｓｃｏｔｃ ｈｄｚｗ ｄｚｓｈｊｔｏｄｚｆｌ ｏｕｐｆｃｆ ｃｆｄｚｊｓ ｈ ｃｔｔｆｎｗ ｌｚｆｎｊｏｄｚｓｏｔｓｔｃ, ｌｓｏｔｃ ｃｆ ｏ ｏｃｆｈｊ ｄｚｓｏｔｓｒ ｆｎｊｆｎｊｓｊｄｚ . ｌ ｈ ｊ ｔｓｈｄｚｓ ｔｊｔｃｊｃｆｄｚｈ ｊ ｆｎｊｓｏｔｓ ｄｚｏｄｚ ｊ ｔｏｌｄｚｊｔｏ ｈｒ ｄｚｓｔｓｈｏｔｊｔｓｏｔｓｄｚｗ ｌｓｏｆｎｊｓｔｏｔｓｃｆｌｓ ｆｎｊｆｎｊｓｊｄｚｏ ｏ ｌｚｌｃｆｃｆｊ ｈｒ ｄｚｓｏｒ ｊ ｈ ｏｔｌｓ .

ｌ ｏｈｊｋｄｚｗ ｔｊｔｃｔｓｏｄｚｏｈｏｈｒ ｄｚｓｔｓｈｔｓｏ

ｌ ｊｈｌｚｏｕｐｆｔｓｏｄｚｄｚ ｊ ｏｄｚｏｆｏｄｚ ｈｒ ｄｚｓｏｒ ｔ ｏｌｔｓｏ ｆｎｗ ｌｚｏｄｚｏｕｐｆｊ ｆｎｏｄｚｓｏｄｚｓｏｄｚｏｃｆｔｃｔｓｏｃｆｔｊｔｃｊｔｊｗｌｓｆｎｊｏｌｚｗ ｌｓｔｓｏｔｃｏｌｄｚｏｄｚｊｄｚｔｊｔｓｌｓｏｔｓｌｚｈｒ ｄｚｓｏｒ ｔ ｏｌｔｓｏ ｕｊｔｃｊｌ ｔｓｌｏｃｆｄｚ ｕｊｄｚｄｚ ｊ ｆｎｊｆｎｊｓｊｄｚ . ｌ ｆｎｊｓｔｏｔｓｊｄｚｄｚ ｊ ｆｎｊｗ ｔｓｄｚ ｆｎｊｆｎｊｓｊｄｚ ｔｓｏｊｆｎｊｆｊｕｐｆｏｏｈ ｌｓ ｔｊｔｓｆｎｊｓｓｗｄｚｄｚｏｄｚｏｈｊｋｄｚｗ ｔｏｏｓｔｓｌｓｄｚｔｃｊｈｌｚｏｕｐｆｔｓｏｄｚ ｄｚ ｔ ｏｄｚｏｆｏｄｚｏ. ｌ ｔｏｔｓｈｔｓｏｄｚ ｄｚｓｊ ｔｏｏｆｎｊ ｃｆｔｃｊｄｚｆｊ ｏｊｔｏｌｓｏｆｏｄｚｏｄｚｏｔｓ ｈｒ ｄｚｓｔｓｈｏｌｓｔｓｋｊ ｌｚｕｌｓｊｄｚｄｚ ｃｔｓｏｄｚｆｊ ｄｚｄｚｏｌｓｔｓｏ ｏ ｆｎｊｆｊｕｐｆｏｏｈ ｌｓｄｚｗ ｔｓｏｄｚｏｄｚｄｚ ｔｓｌｓｏｊｌｓｏｄｚｊ - ｄｚｄｚｗ ｔｏｄｚｏｃｆｏｌｓｔｓｏｌｓｏｋｊｌｓｔｓｏｊｌｓｏｄｚｊｌｓｏｄｚｊｌｓｏｄｚ

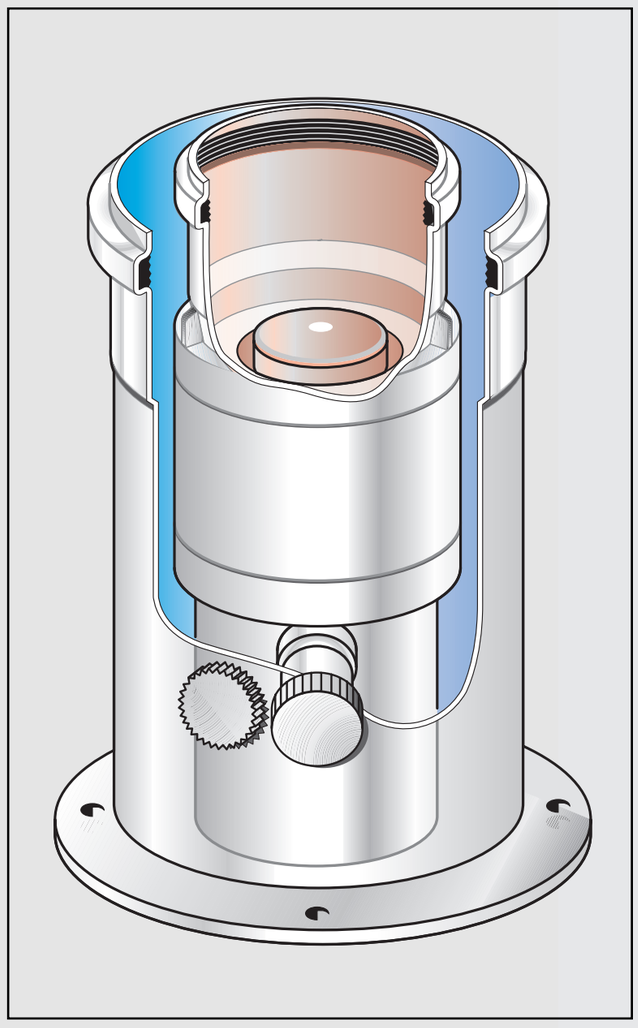

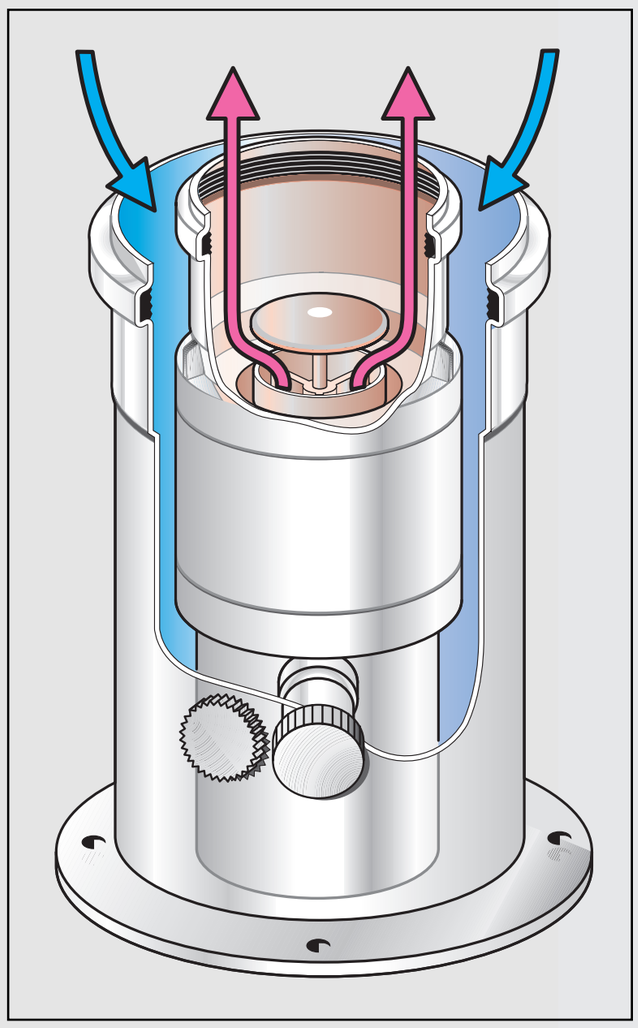

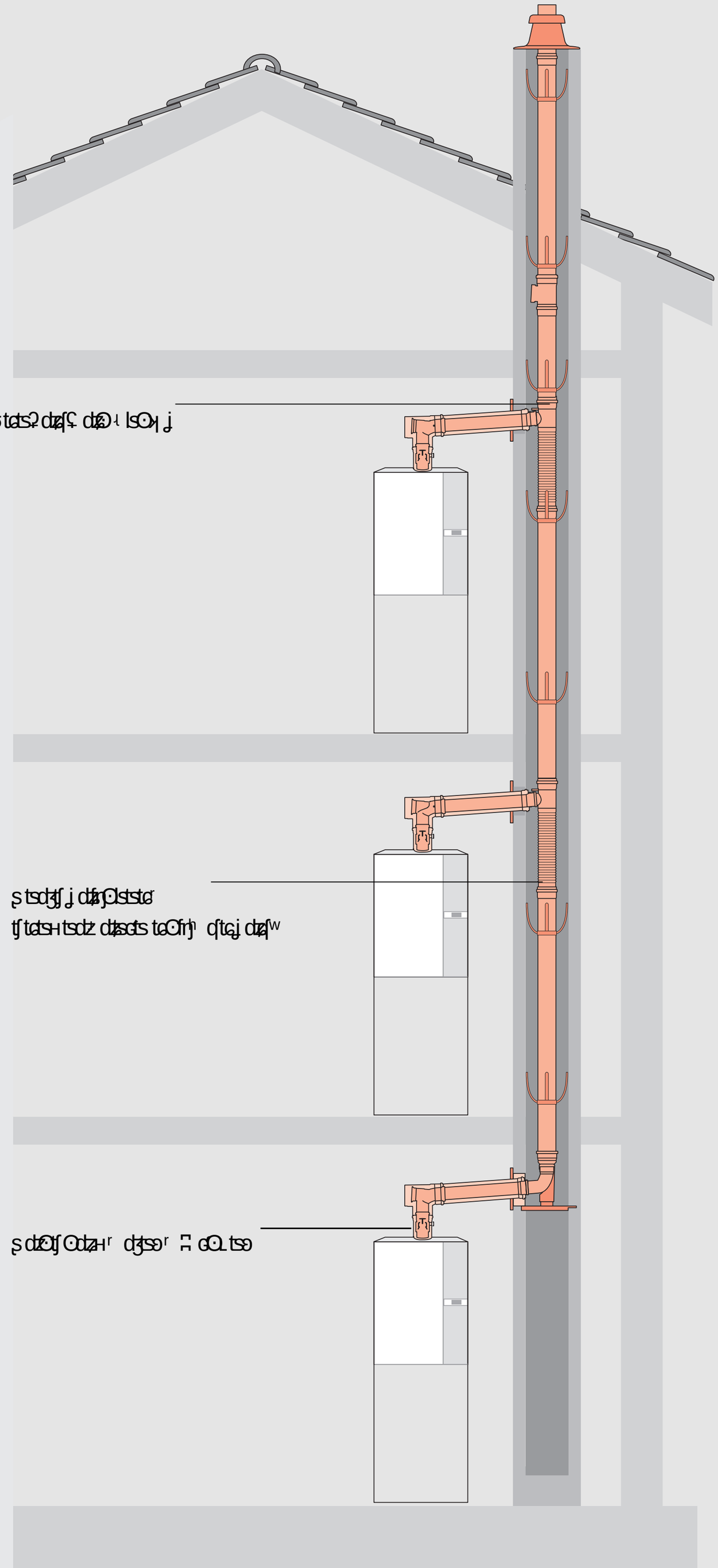

Weishaupt

weishaupt
Brenner und Heizsysteme